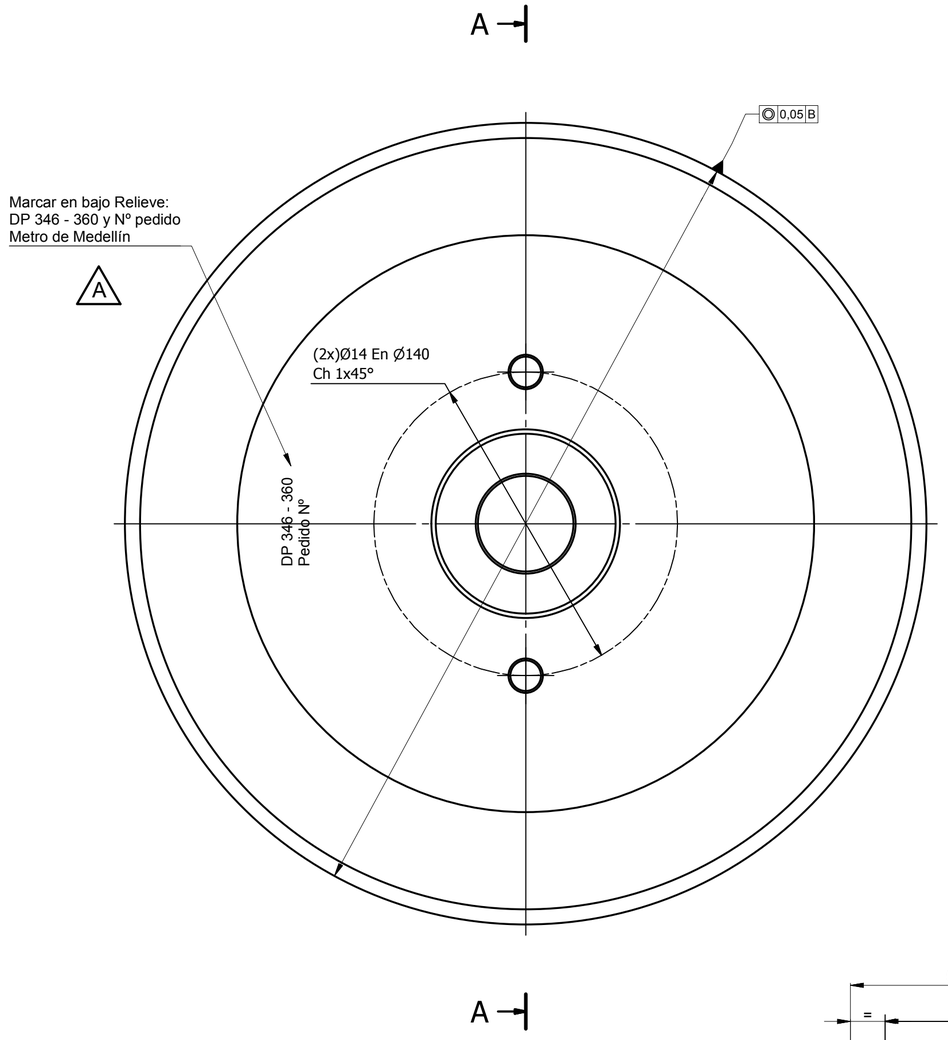

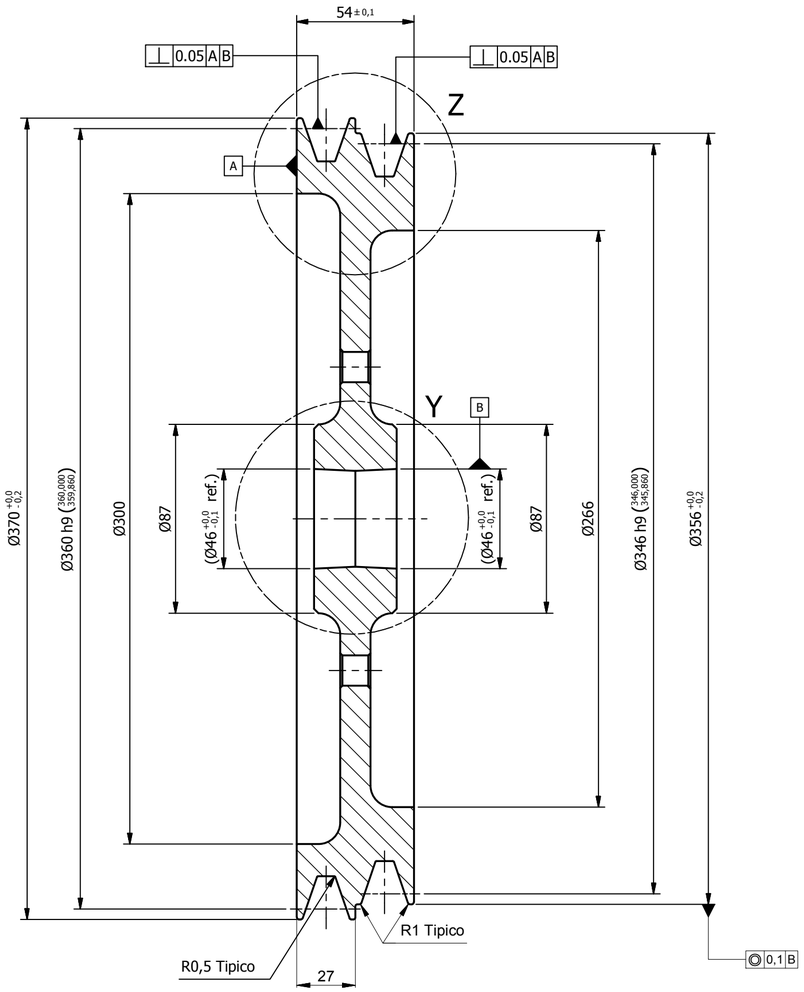

Sección A-A
Esc.: (1 : 2)

PERFIL SPC/C22

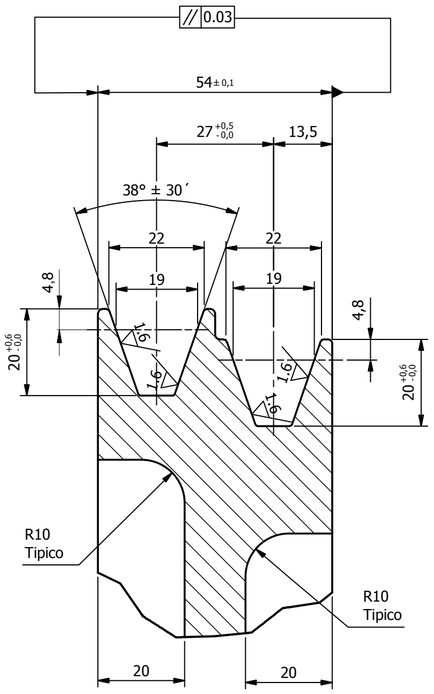

Detalle Z
Esc.: (1 : 1)



ISOMÉTRICO

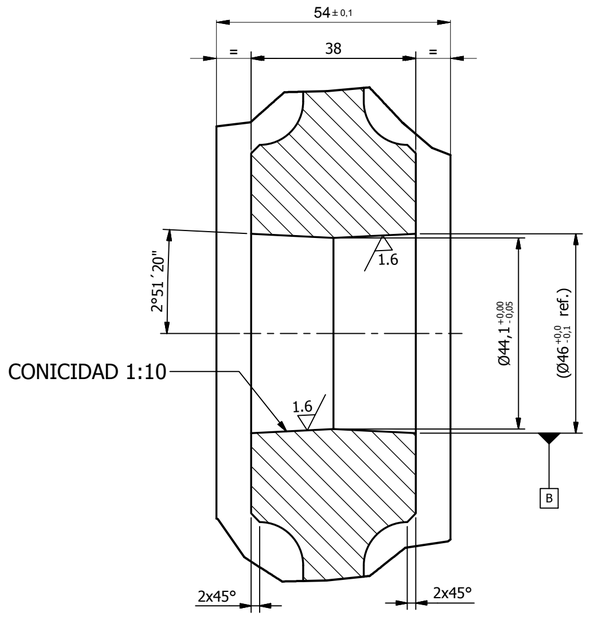

Detalle Y
Esc.: (1 : 1)

NOTA:
- Ensayos:
  Balancear dinámicamente a 1 750 RPM.

NOTA 2:
1. Polea según Norma DIN 2211
2. Velocidad de rotación: 0,26 m/s

A

3.2 (1.6)

Asmecon s.a.s. Aseguramiento Metrologico Y Control

EQUIVALENCIA DE MAQUINADOS			Material:	Aluminio 7075-T6 - ALUMEC 89 (PRODAX)
ANSI	DIN - ISO 1302		Tratamiento:	N/A
4		0,1	Dureza:	165 HBN
8 / 16 / 32		0,2 / 0,4 / 0,8	Certificados:	Metrología, Dureza, Material (con testigo entregado por el proveedor al ente certificador)
63 / 125		1,6 / 3,2		
250 / 500		6,3 / 12,5		

Rev.	Coord.	Modificaciones	Vo.Bo.	Fecha
A	General	Cambio Material, Marcación y Ensayos	Metro	2015-11-18

DIN - ISO 1302 EN MICROMETROS
ANSI EN MICROPULGADAS

METRO DE MEDELLIN CALIDAD DE VIDA

ÁREA DE I+D+i

ESTE PLANO Y TODA LA INFORMACIÓN EN ÉL CONTENIDA SON PROPIEDAD DEL METRO DE MEDELLÍN, EL USO INDEBIDO O LA REPRODUCCIÓN TOTAL O PARCIAL DE ESTE SIN LA PREVIA AUTORIZACIÓN DEL METRO DE MEDELLÍN PODRÁ SER DEMANDADO POR LA VIOLACIÓN A LOS DERECHOS DE AUTOR.

VARIACIONES MÁXIMAS PERMISIBLES DIMENSIONES EN mm ISO 2768 - m

De / Hasta	0 a 6	6 a 30	30/120	120/400	400/1000	1000/2000	2000/4000	+ 4000
Maquinado	±0,1	±0,2	±0,3	±0,5	±0,8	±1,2	±2,0	±3,0
Elastómero	±0,2	±0,5	±0,8	±1,2	±2,0	±3,0	±4,0	±6,0

Elaboró:	Jimmy A. Vega 2009-11-04	Dimensiones en:	Milímetros (mm)
Revisó:	Marlon Vega 2015-11-18	Escala	Proyección
Aprobó:	Metro de Medellín 2015-11-18	1:2	
Instalación:	CABLES		
Sistema:	VÍAS DE ESTACIÓN METRO CABLE		
Subsistema:	TOMA DE MOVIMIENTO		
Equipo:	TENSORES TOMA DE MOVIMIENTO		
Descripción:	POLEA ALUMINIO 2 CANALES DP 346 - 360		

Rev.	A2	001400	Cod.	
	1011422		1	1
	Código SAP	Requerimiento No.	Reemplaza a.	Hoja: De:

Formato A2 (594x420) según DIN (476 / 823) ISO 5457